VOOHU 沃虎

选沃虎·真靠谱

工业级防水连接器系列选型手册

Industrial Waterproof connectors and cable Profiles



防水转接头系列
Waterproof
Adapter Series



防水转接线系列
Waterproof Adapter
Cable Series



防水转接头套件
Waterproof
Adapter Kit

致力于成为世界一流的通信电子“元器件供应商”、“方案解决商”、“互联网电商”

Committed to becoming a world-class communications electronics
"Component supplier", "solution provider", "high-quality Internet e-commerce"

苏州沃虎电子科技有限公司

Suzhou VOOHU Electronic Technology Co., Ltd.

VOOHU 沃虎

应用场景

Applications



M20防水系列规格参数/Specifications

接口类型 Jack Type	RJ11、RJ45、RJ48、USB 2.0/3.0Type-C、HDMI、2X4 & 2X5 Pin Header（排针/简牛）
安装类型 Mounting Style	Panel Mount（面板式）
防水等级 IP Rating	IP67
面板最大厚度 Max Panel Thickness	3mm
认　　证 Certification	IP Rating Certificate、ISO9001、CE、UL、RoHS、Reach
对接类型 Coupled Style	Threaded（全牙） / Bayonet（快锁）
外壳材料 Housing Material	PA66、UL94V-0(RoHS Reach)
外壳颜色 Housing Color	Black Or Customized（黑色或定制）
接触端子 Contact Finish	T=0.35*0.45 mm GOLD PLATING 6U"OVER NICKEL IN CONTACT（6U" 镀金端子）
额定电压 Voltage Rating	125 VAC RMS
额定电流 Current Rating	1.5 AMP
接触电阻 Contact Resistance	30 Milliohms Max
绝缘电阻 Insulation Resistance	500 Megohms Min @500 VDC
耐压强度 Dielectric With Standing Resistance	1000 VAC RMS.50Hz 1 Minute
插拔循环次数 Durability	≥750 Cycles
存储温度 Storage	-40℃ ~ +85℃
使用温度 Operation	-40℃ ~ +85℃

VOOHU 沃虎

选沃虎·真靠谱

工业级防水系列连接器

面板式防水连接器适用于户外暴雨等恶劣天气，防水等级IP67，具有抗紫外线，耐刮等特点。目前防水系列有以下规格：RJ11、RJ45、RJ48、USB2.0、USB3.0、Type-C、HDMI、2X4和2X5的排针简牛等规格。适用于户外LED透明屏、储能、新能源、光伏等行业。

M20防水系列
统一开孔尺寸图

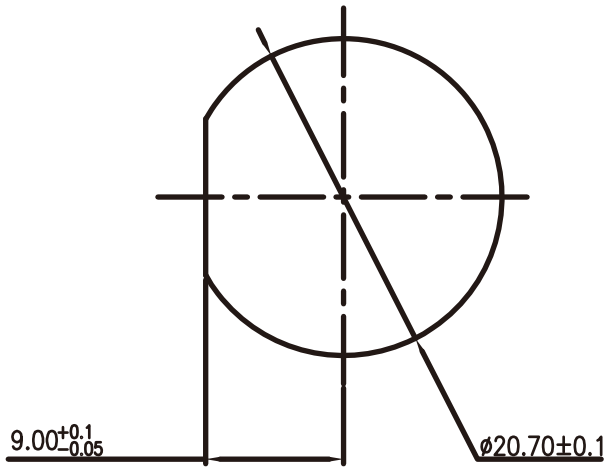

建议开孔尺寸

Recommended Panel cut out

RJ11/RJ12 6P6C快锁母转母90°防水转接头（ F/F Bayonet Waterproof 90° Connector）



WHPMWRJ0022

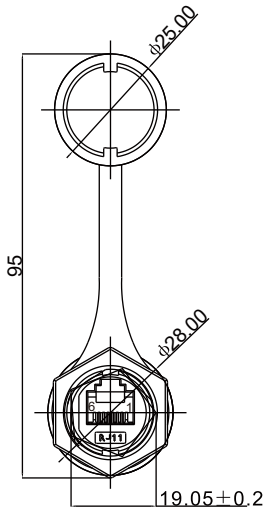

P1

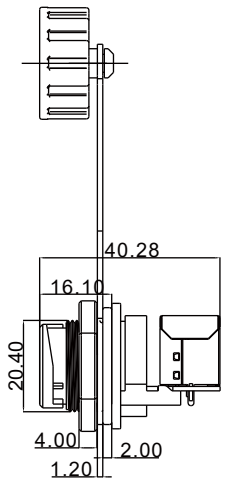

P2

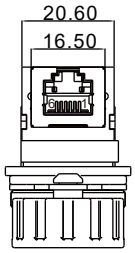

RJ11/RJ12 6P6C 全牙母转母90°防水转接头（ F/F Threaded Waterproof 90° Connector)



WHPMWRJ1010

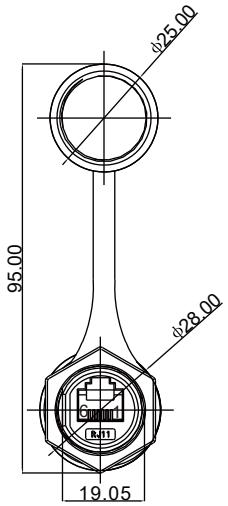

P1

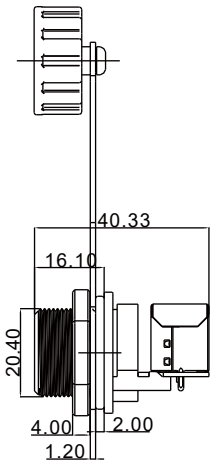

P2

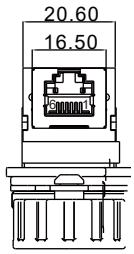

RJ11/RJ12 6P6C 快锁母转母180°防水转接头（F/F Bayonet Waterproof 180° Connector）



WHPMWRJ0021

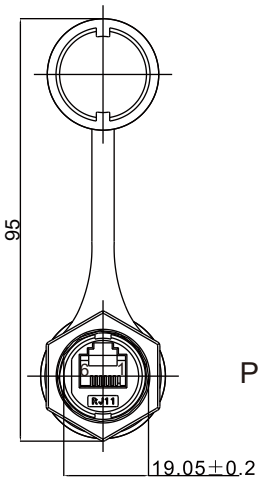

P1

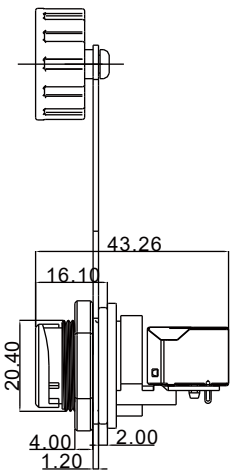

P2

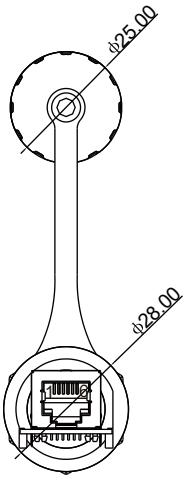

RJ11/RJ12 6P6C 全牙母转母180°防水转接头（F/F Threaded Waterproof 180° Connector）

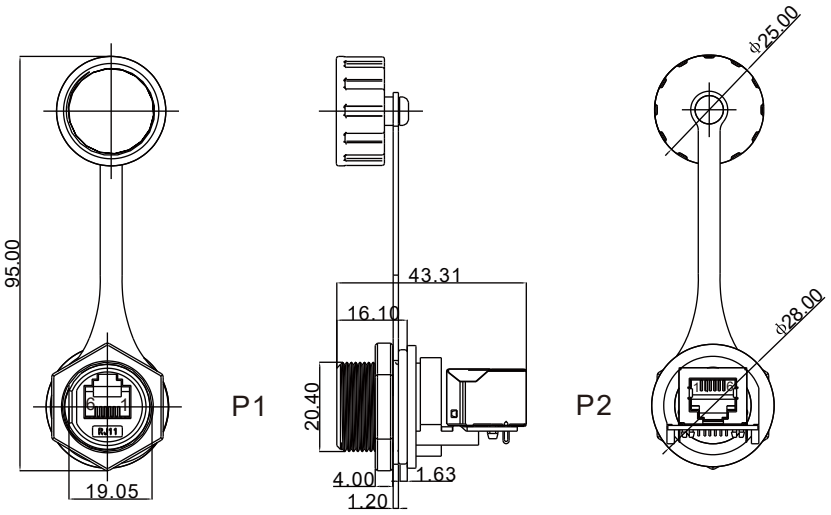



WHPMWRJ1009

RJ45 8P8C 快锁母转母90°防水转接头（F/F Bayonet Waterproof 90° Connector）

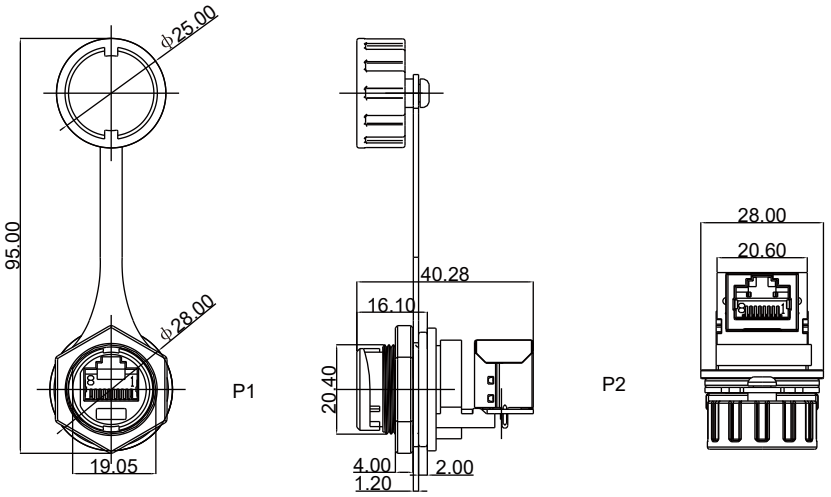



WHPMWRJ0002

RJ45 8P8C 全牙母转母90°防水转接头（F/F Threaded Waterproof 90° Connector）

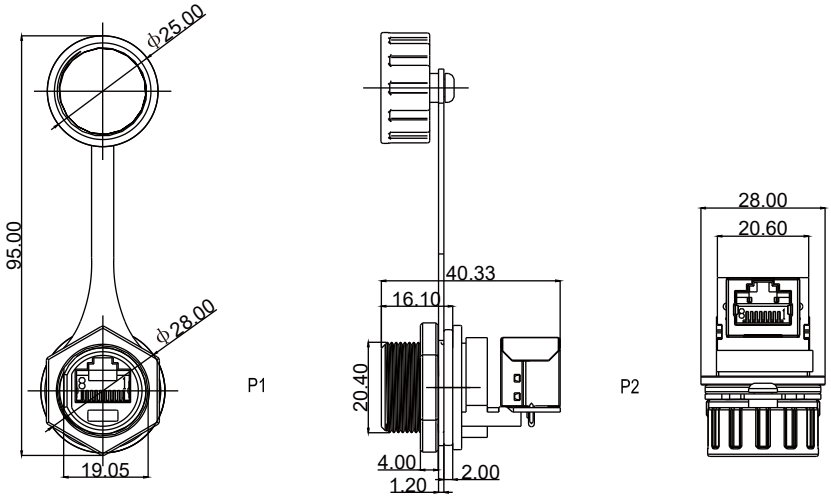



WHPMWRJ1002

RJ45 8P8C 快锁母转母180°防水转接头（F/F Bayonet Waterproof 180° Connector）



WHPMWRJ0001

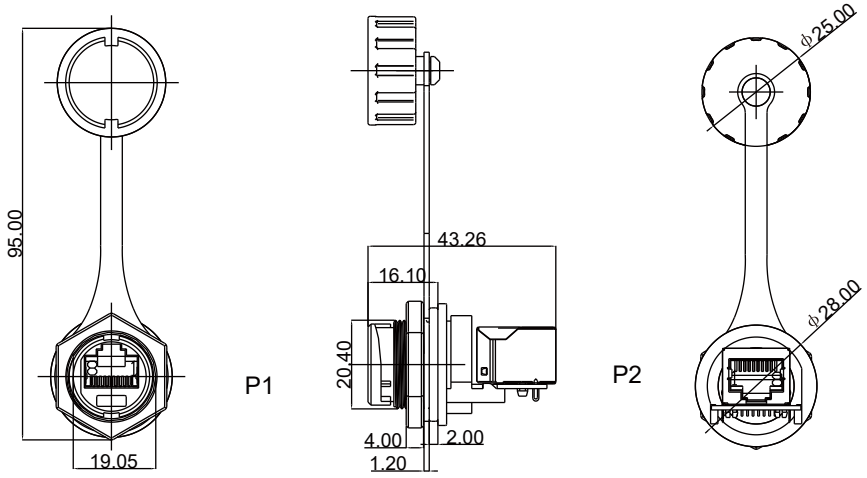

RJ45 8P8C 全牙母转母180°防水转接头（F/F Threaded Waterproof 180° Connector）



WHPMWRJ1001

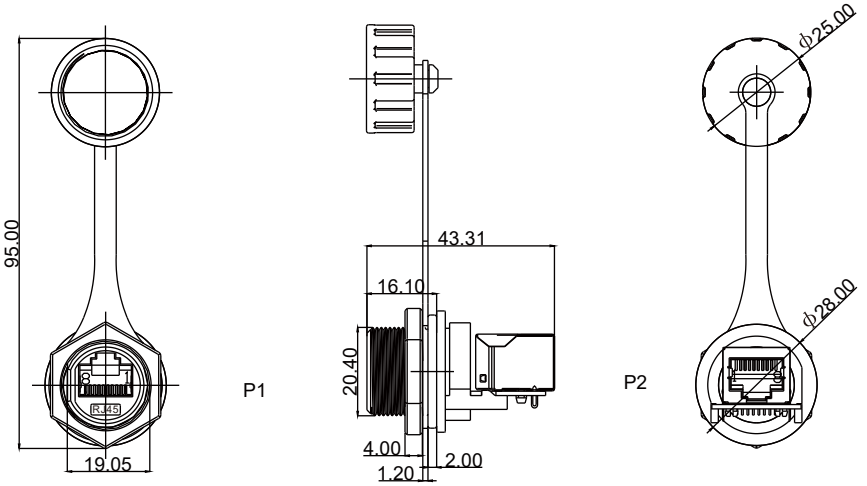

RJ48/RJ50 10P10C 快锁母转母90°防水转接头（F/F Bayonet Waterproof 90° Connector）



WHPMWRJ0007

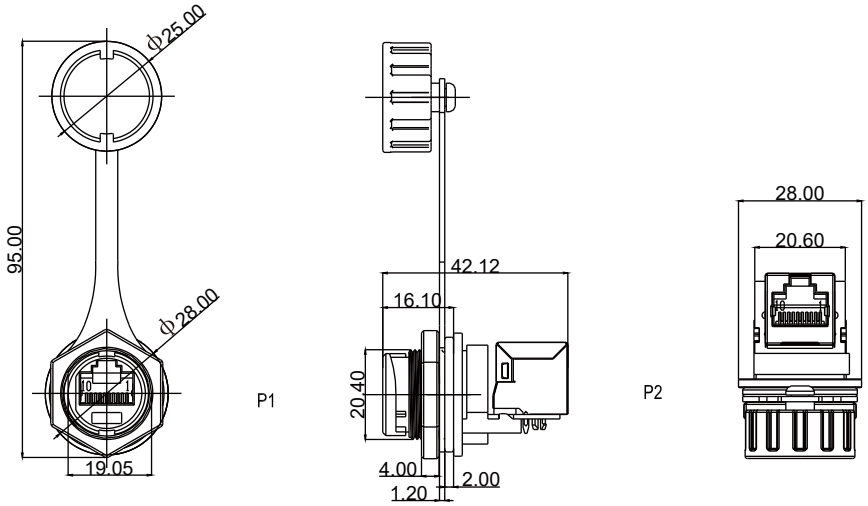

RJ48/RJ50 10P10C 全牙母转母90°防水转接头（F/F Threaded Waterproof 90° Connector）

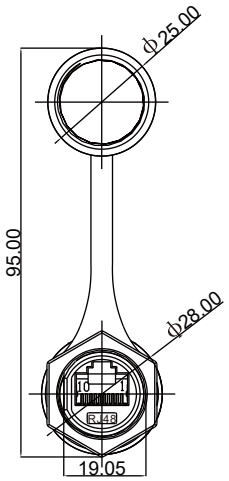

P1

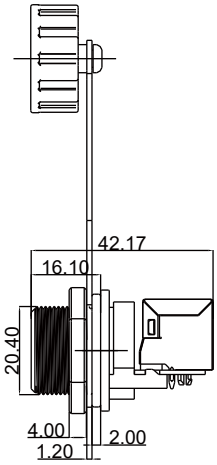

P2

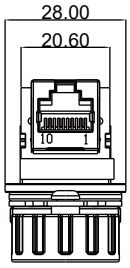



WHPMWRJ1007

RJ48/RJ50 10P10C 快锁母转母180°防水转接头（F/F Bayonet Waterproof 180° Connector）

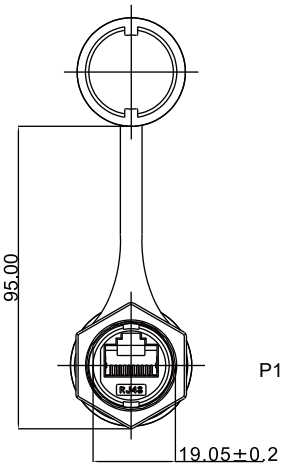

P1

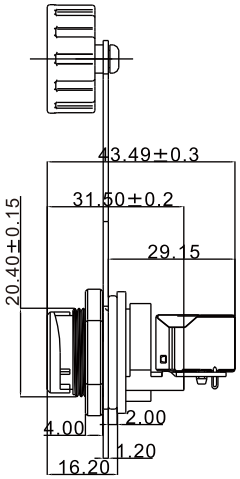

P2

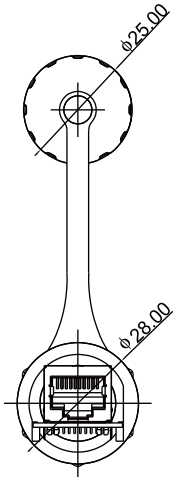



WHPMWRJ0006

RJ48/RJ50 10P10C 全牙母转母180°防水转接头（F/F Threaded Waterproof 180° Connector）

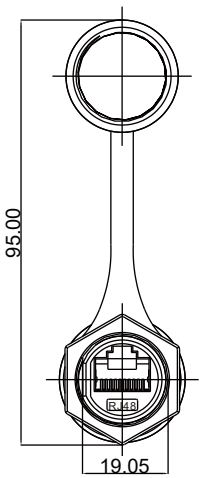

P1

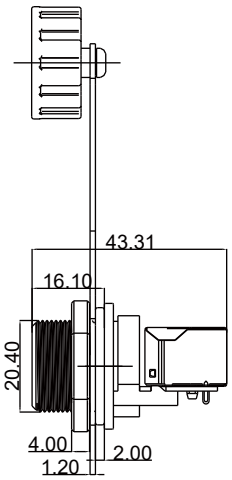

P2

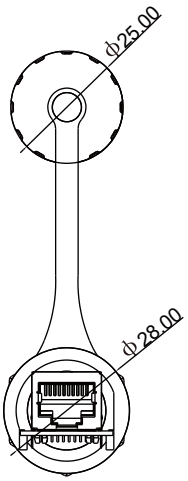



WHPMWRJ1006

HDMI 快锁母转母180°防水转接头（F/F Bayonet Waterproof 180° Connector）



WHPMWRJ0009

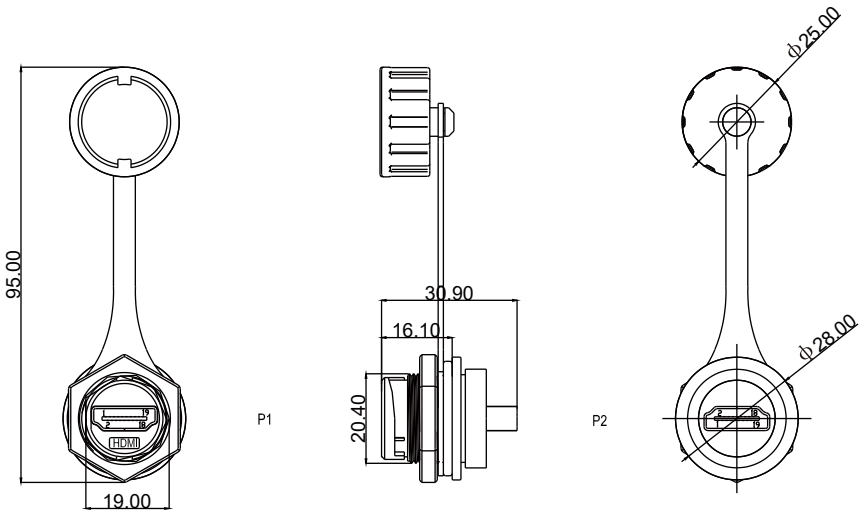

HDMI 全牙母转母180°防水转接头（F/F Threaded Waterproof 180° Connector）



WHPMWRJ1011

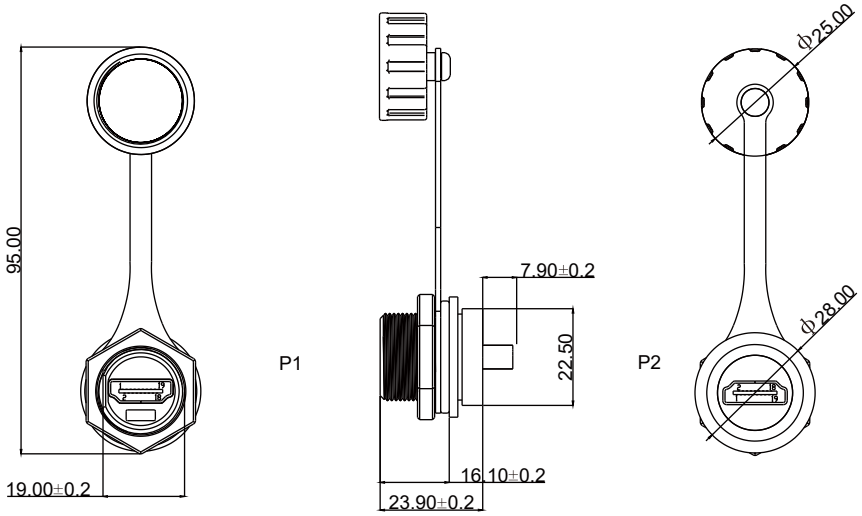

USB 3.0 快锁母转母180°防水转接头（F/F Bayonet Waterproof 180° Connector）



WHPMWRJ0013

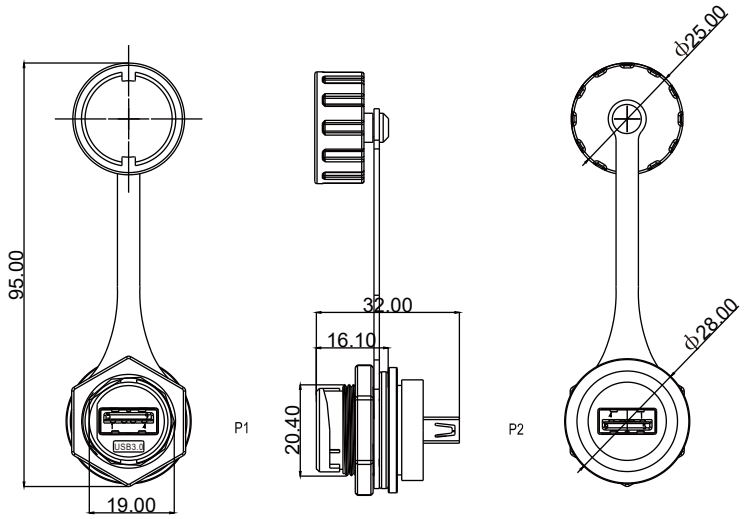

USB 3.0 全牙母转母180°防水转接头（F/F Threaded Waterproof 180° Connector）

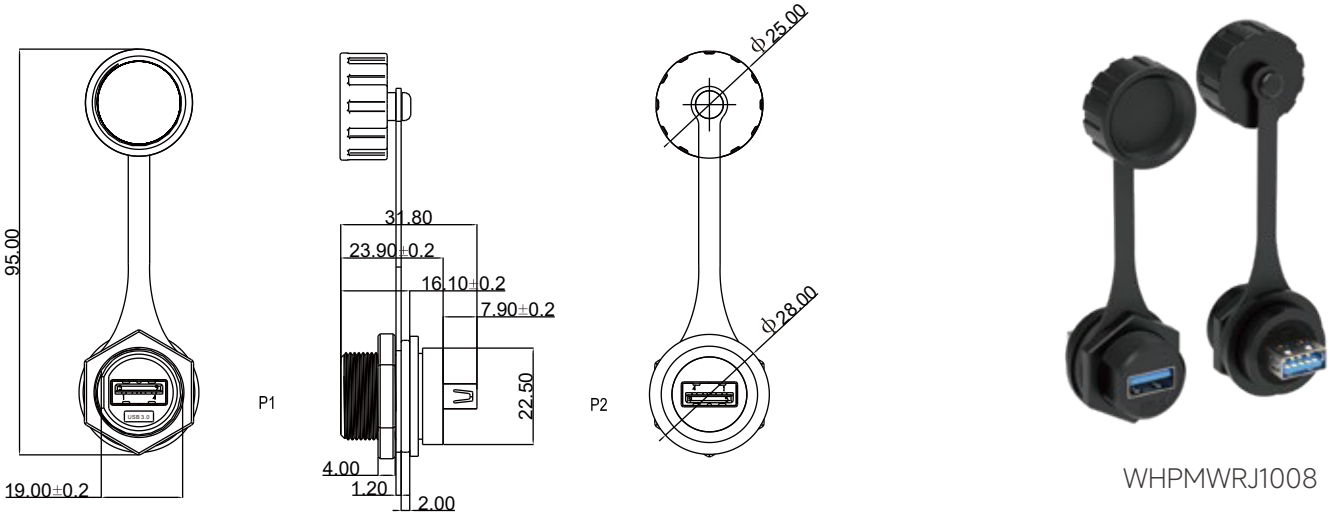

WHPMWRJ1008

USB 3.0 to Type-C 快锁母转母180°防水转接头（F/F Bayonet Waterproof 180° Connector）

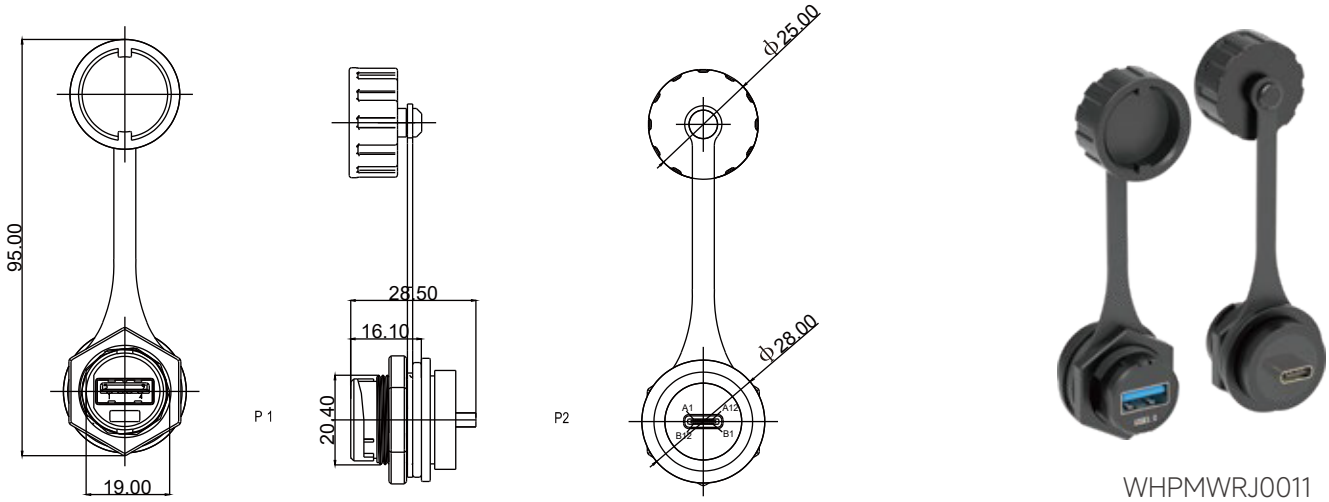

WHPMWRJ0011

USB 3.0 to Type-C 全牙母转母180°防水转接头（F/F Threaded Waterproof 180° Connector）

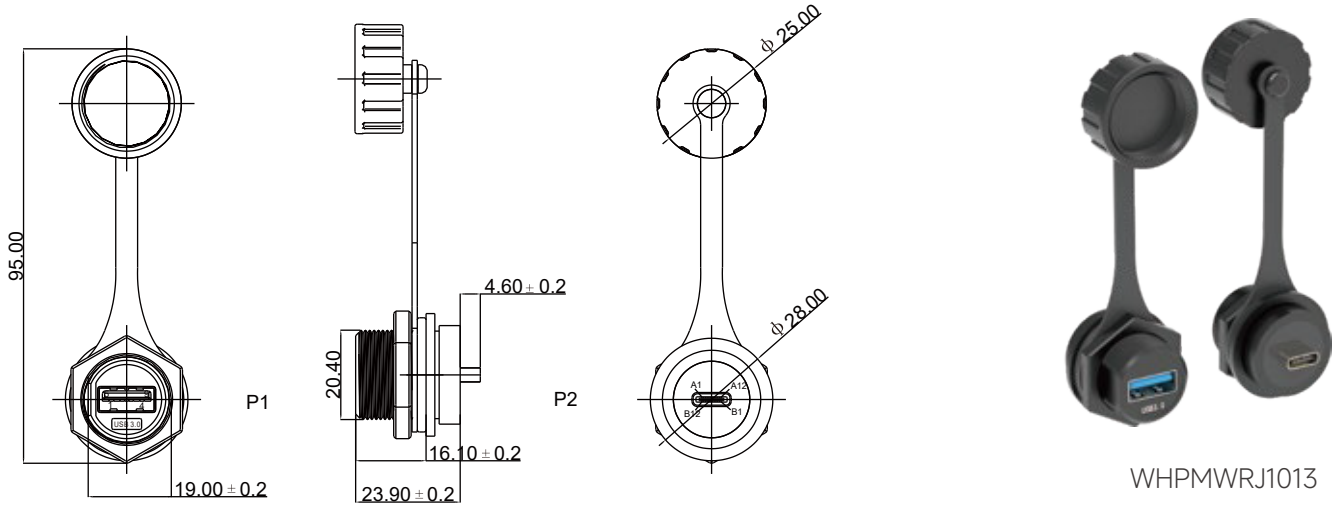

WHPMWRJ1013

Type-C 快锁母转母180°防水转接头（F/F Bayonet Waterproof 180° Connector）



WHPMWRJ0010

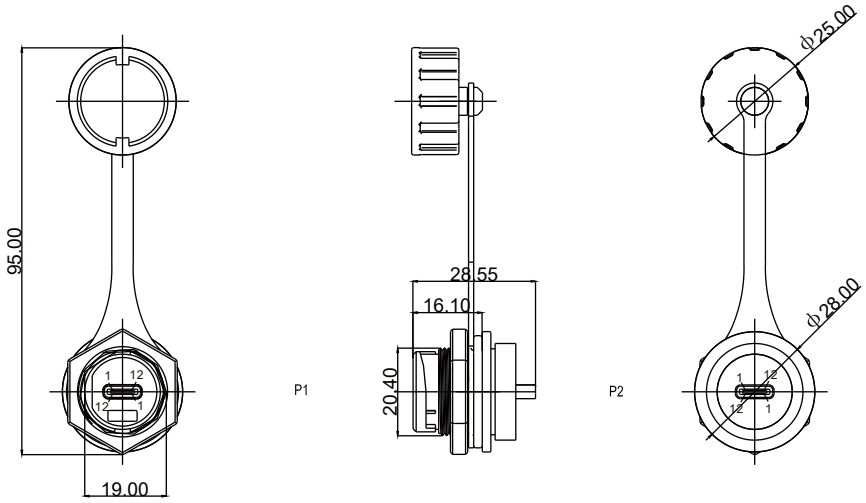

Type-C 全牙母转母180°防水转接头（F/F Threaded Waterproof 180° Connector）



WHPMWRJ1012

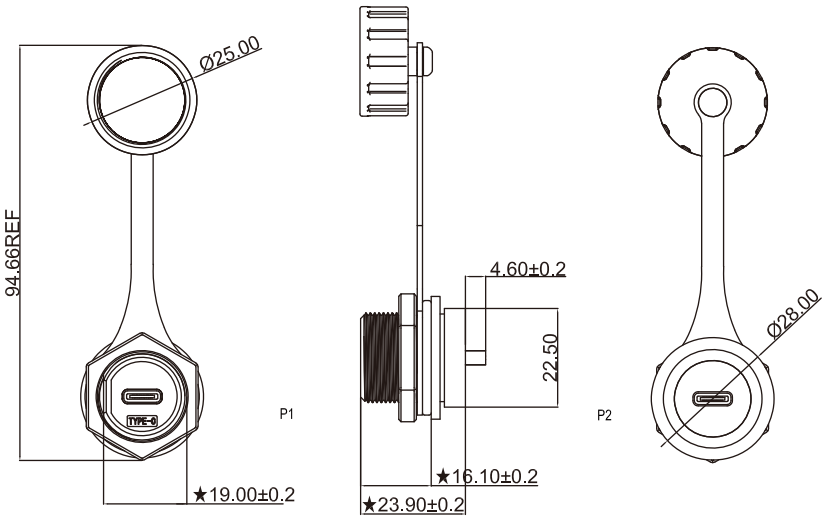

RJ45 to 180° 2*5 2.0 排针 快锁防水转接头（RJ45 to Pin Header Bayonet Waterproof Connector）



WHPMWRJ0003

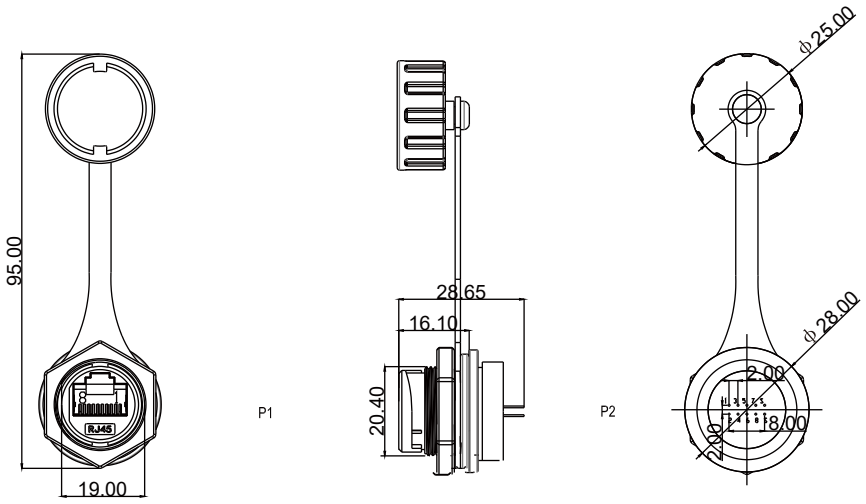

RJ45 to 180° 2*5 2.0 排针 全牙防水转接头（RJ45 to Pin Header Threaded Waterproof Connector）

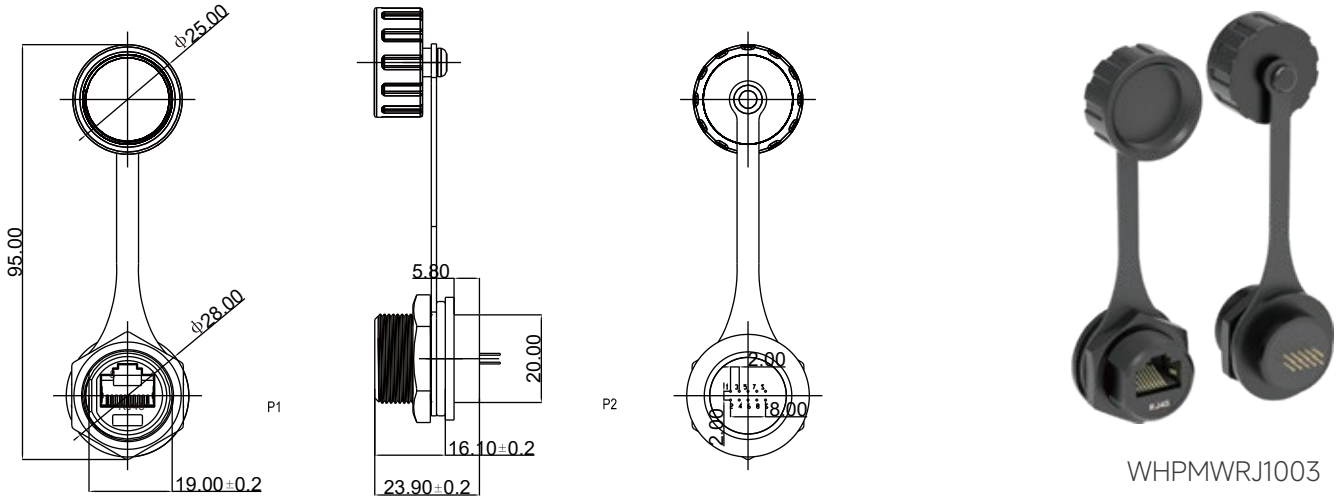

WHPMWRJ1003

RJ45 to 2x5 2.5 PCB Solder 快锁防水转接头（Bayonet Waterproof Connector）

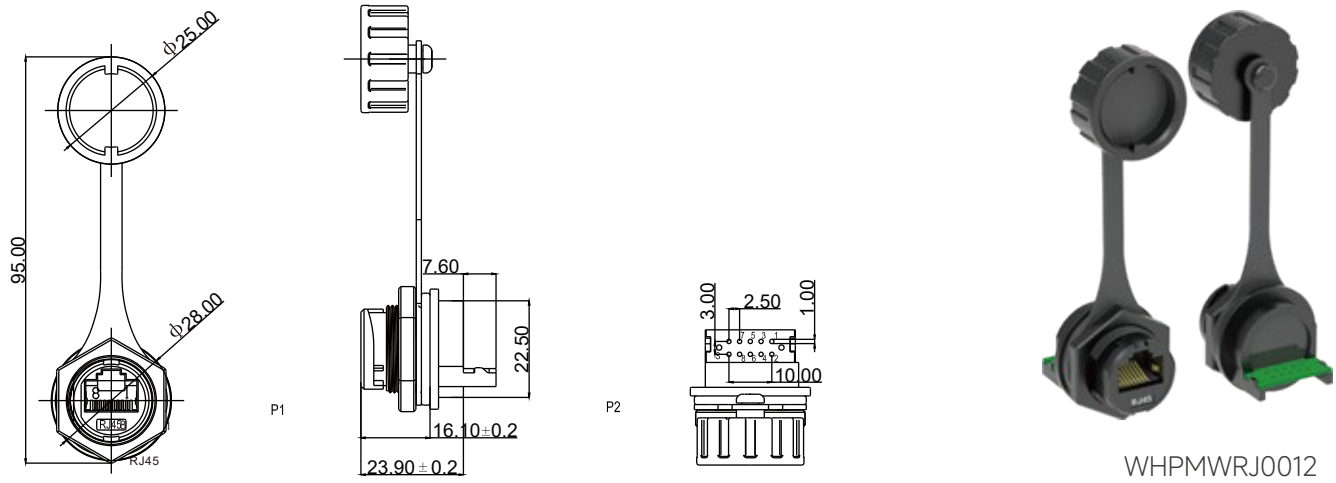

WHPMWRJ0012

RJ45 to 2x5 2.5 PCB Solder 全牙防水转接头（Threaded Waterproof Connector）

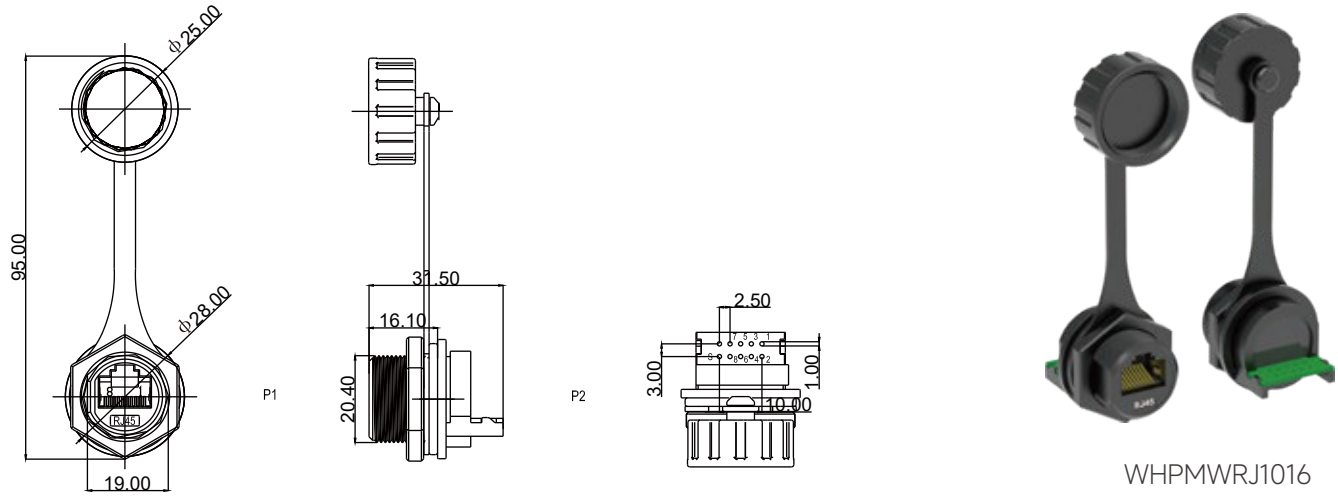

WHPMWRJ1016

RJ45 8P8C CAT.6 全牙母转母180°防水转接头（F/F Threaded Waterproof 180° Connector）



WHPMWRJ1049

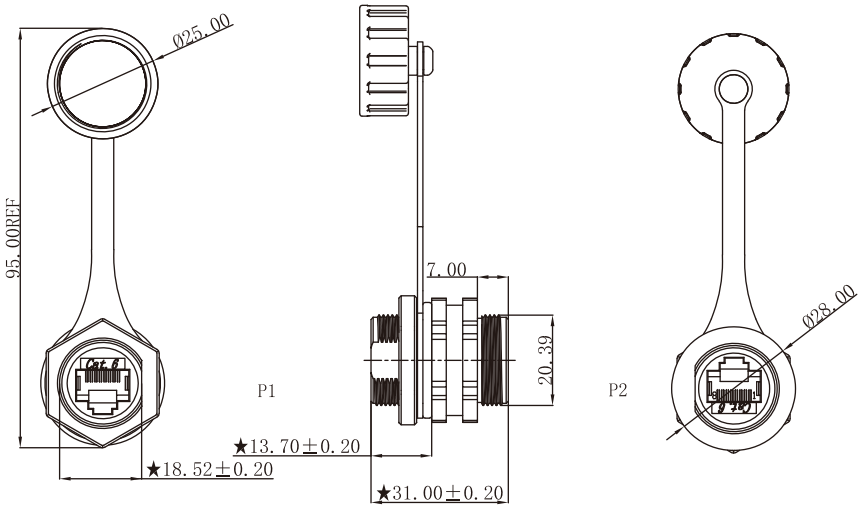

RJ11/RJ12 6P6C 快锁公转母防水转接线（F/M Bayonet Waterproof Cable）



WHPMWRJ2025

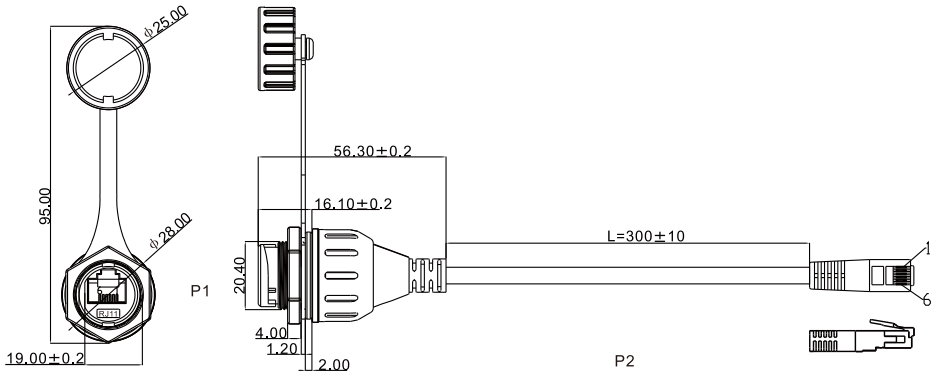

RJ11/RJ12 6P6C 全牙公转母防水转接线（F/M Threaded Waterproof Cable）



WHPMWRJ3027

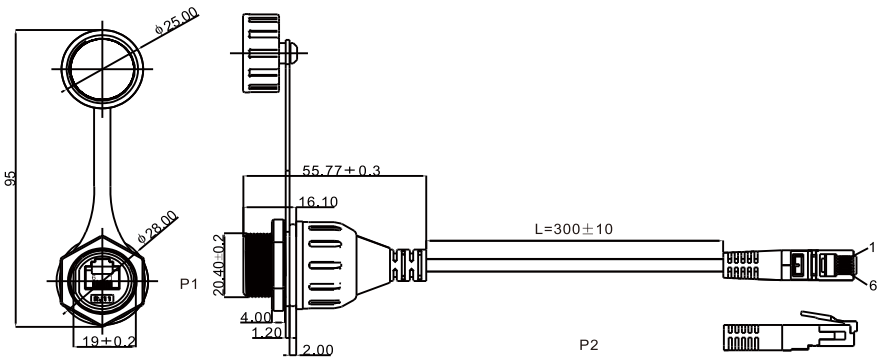

RJ45 8P8C 快锁公转母防水转接线（F/M Bayonet Waterproof Cable）

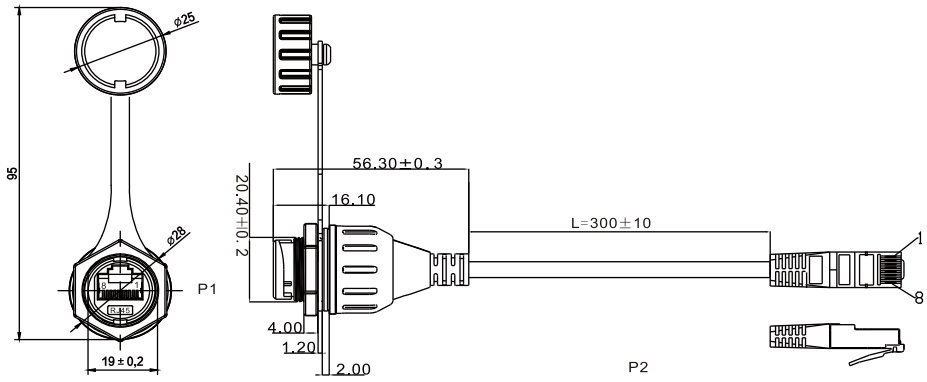



WHPMWRJ2024

RJ45 8P8C 全牙公转母防水转接线（F/M Threaded Waterproof Cable）

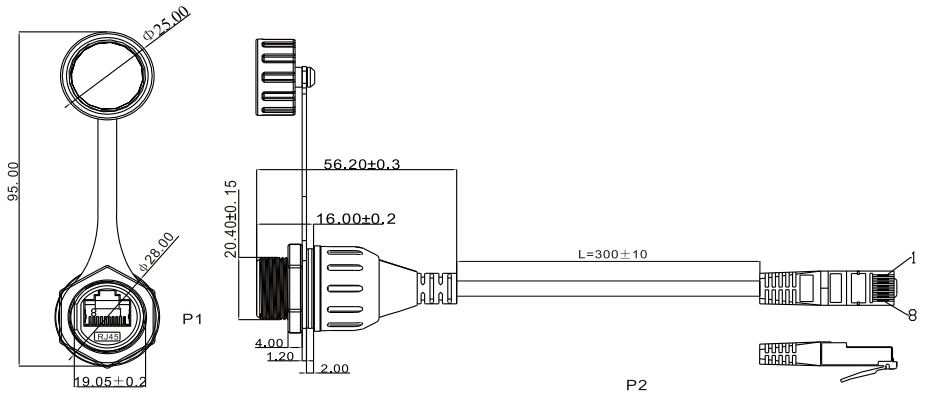



WHPMWRJ3024

RJ48/RJ50 10P10C 快锁公转母防水转接线（F/M Bayonet Waterproof Cable）

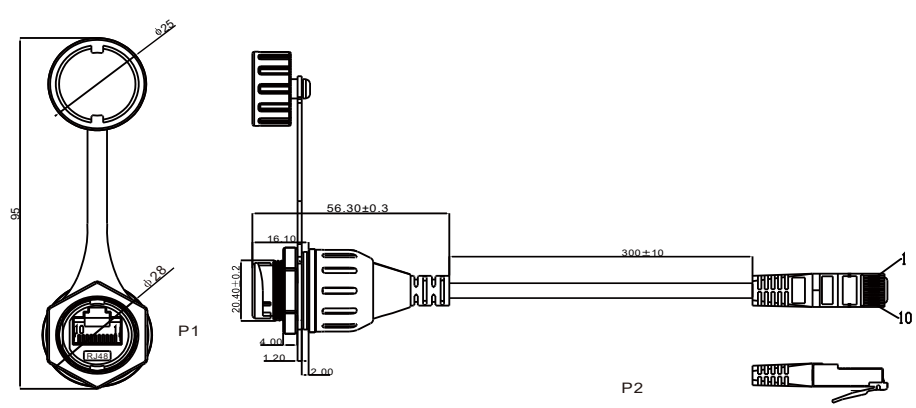



WHPMWRJ2026

RJ48/RJ50 10P10C 全牙公转母防水转接线（F/M Threaded Waterproof Cable）



WHPMWRJ3030

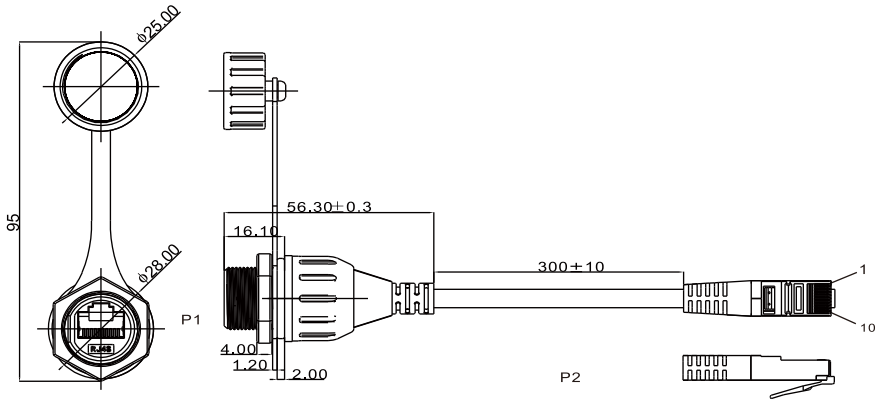

HDMI 全牙公转母防水转接线（F/M Threaded Waterproof Cable）



WHPMWRJ3057

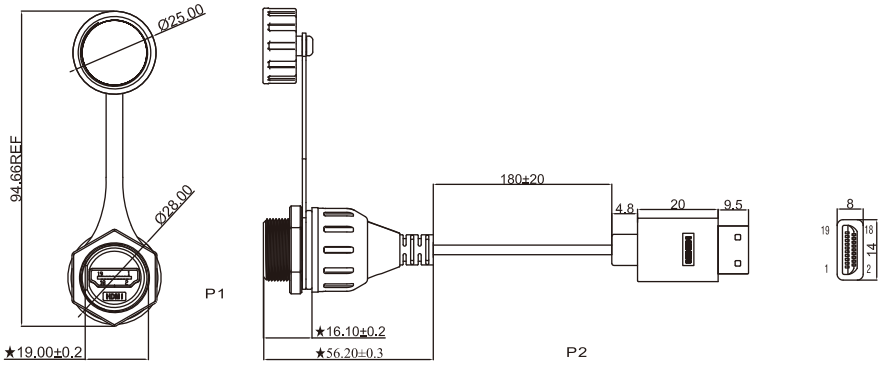

Type-C 2.0 全牙公转母防水转接线（F/M Threaded Waterproof Cable）



WHPMWRJ3064

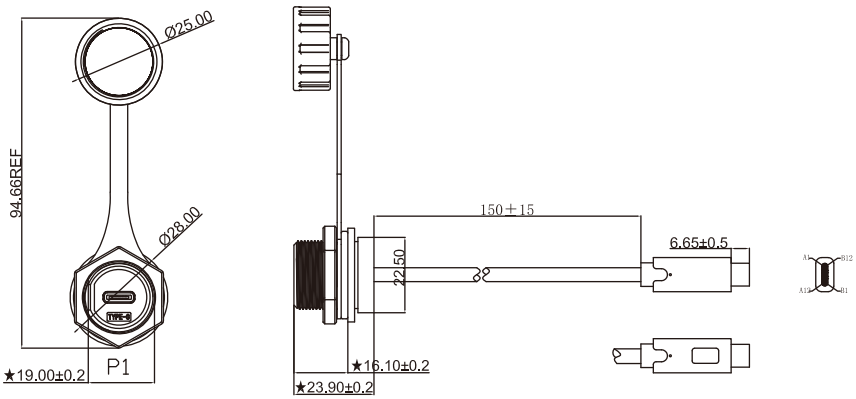

USB 3.0 全牙公转母防水转接线（F/M Threaded Waterproof Cable）

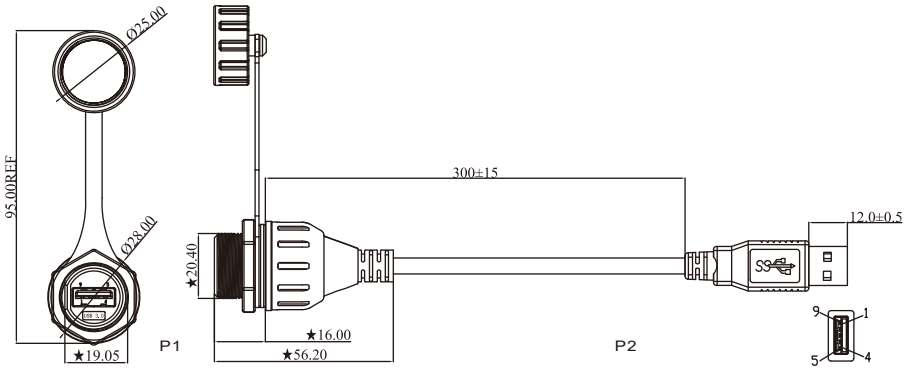



WHPMWRJ3090

RJ45 带POE供电 带电阻 全牙防水转接线 （Threaded Waterproof Cable）

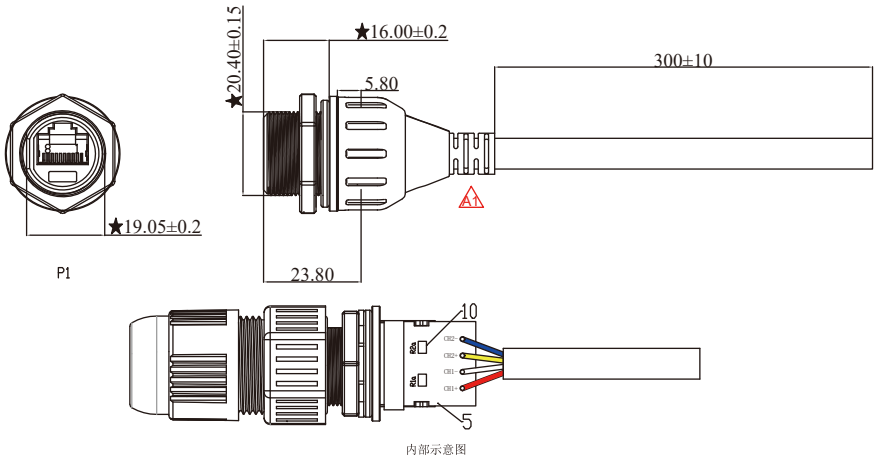



WHPMWRJ3121

防水快锁中套五件套（Bayonet PLUG Jacket IP68 Waterproof）

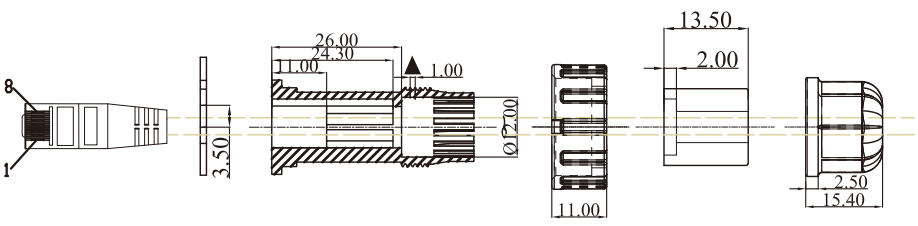

（此料号不包含网线部分）



WHPMWRJ2001

防水全牙中套五件套（Threaded PLUG Jacket IP68 Waterproof）



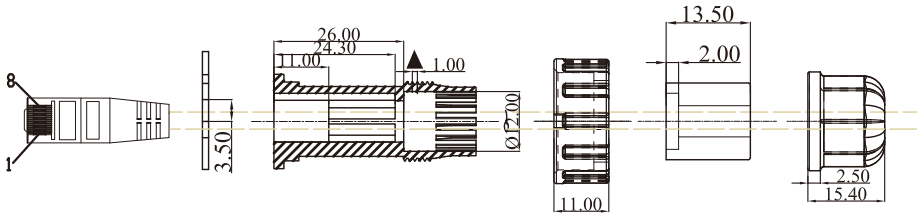

（此料号不包含网线部分）

WHPMWRJ3010

全牙大孔四件套（Threaded PLUG Jacket IP68 Waterproof）



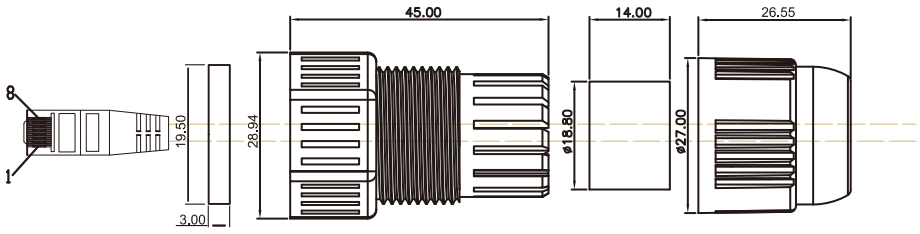

（此料号不包含网线部分）

WHPMWRJ3120

RJ45母转母IP68防水转接头套件（F/F Threaded Coupler Kit IP68 Waterproof）



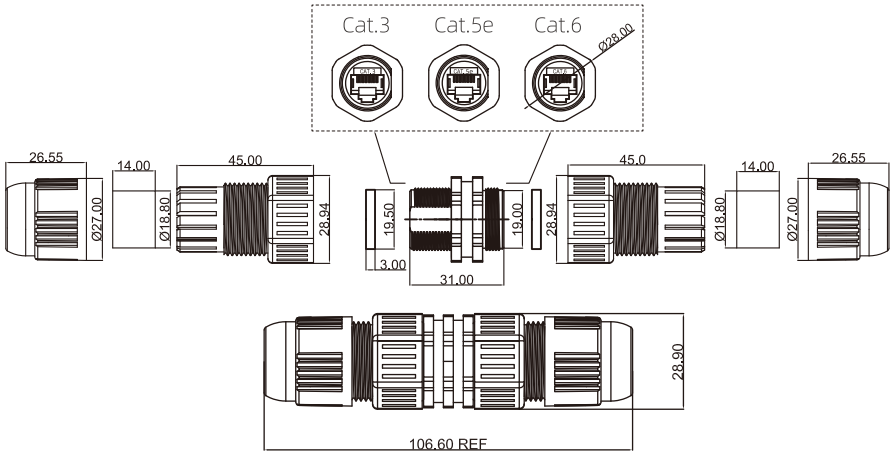

WHPMWRJ1055（Cat.3）
WHPMWRJ1041（Cat.5e）
WHPMWRJ1047（Cat.6）

M25-RJ45 8P8C母转母IP68防水转接头套件（F/F Threaded Coupler Kit IP68 Waterproof）

M25

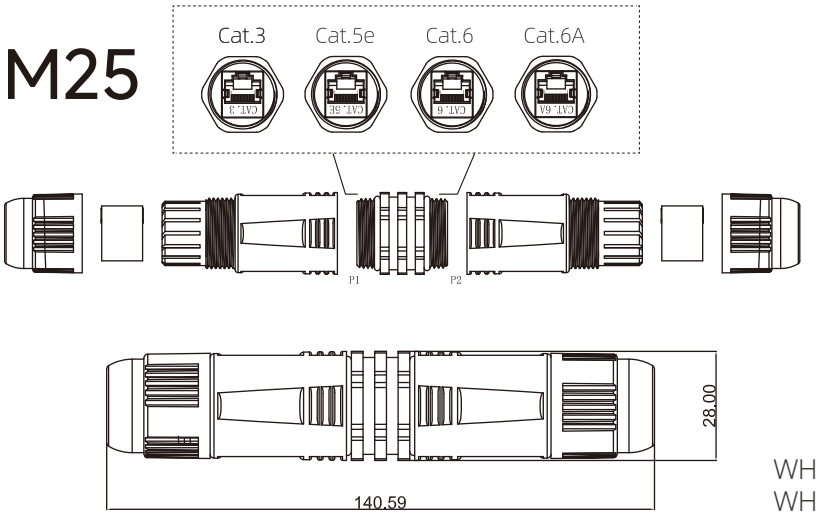



WHPMWRJ5001（Cat.3） WHPMWRJ5002（Cat.5e）
WHPMWRJ5003（Cat.6） WHPMWRJ5004（Cat.6a）



Cat.3　Cat.5E　Cat.6　Cat.6A

安装指南

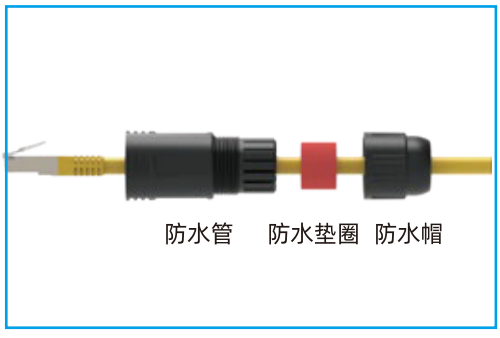

1.依次把防水帽、防水垫圈、防水管穿过线缆

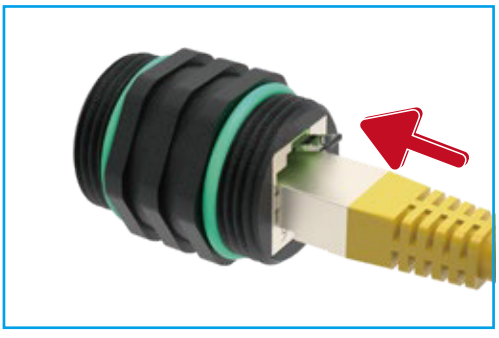

2.把水晶头插入母座



3.拧紧防水管

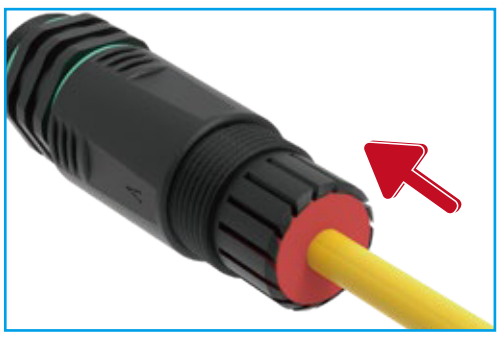

4.把加厚防水垫圈推入夹紧爪



5.拧紧防水帽



6.另一侧同样的方式安装，安装完成

VOOHU 沃虎

选沃虎·真靠谱

苏州沃虎电子科技有限公司

Suzhou VOOHU Electronic Technology Co., Ltd.

400 1048 018

www.voohu.com

wohu@wohu-tek.com

江苏省苏州市吴江区东太湖大道11666号开平商务中心G幢13楼

13th Floor, Building G, Kaiping Business Center, No. 11666,
East Taihu Avenue, Wujiang District, Suzhou City, Jiangsu Province

公司官网

沃虎商城